Bocube Alu

Detaillierte Produktinformationen finden Sie unter:
www.bopla.de

- 8 Größen
- Moderne Gestaltung, entsprechend dem Bocube-Kunststoffgehäuse
- Sämtliche Gehäusekomponenten aus Metall
- Unverlierbarer Deckel mit glatter Oberfläche oder Folientastaturfläche
- In das Gehäusedesign integriertes Scharnier
- Keine sichtbaren Gehäuseschrauben
- Vorbereitet für die kosteneffiziente Integration von Druckausgleichselementen (DAE)
- Einbauraum für rechteckige Frontplatten und rechteckige, geritzte Platinen
- Klemmen und Montage auf Anfrage

Farbton:
Graphitgrau, ähnlich RAL 7024; Lichtgrau, ähnlich RAL 7035; Sonderfarben auf Anfrage

Schutzart:
IP 66/IP 67 DIN EN 60529; höhere Schutzart auf Anfrage

Gehäusematerial:
Gehäuse: GD Al Si 12, Dichtung PU geschäumt; Scharniere / Abdeckungen: Al Mg Si 0,5 pulverbeschichtet / naturfarben eloxiert

BOPLA
A Phoenix Mecano Company

Neues Design und innovative Features schützen empfindliche Elektronik auch in anspruchsvoller Umgebung

Bocube Alu setzt mit seiner modernen Gestaltung neue Designakzente im Bereich Druckgussgehäuse.

Durch das Scharnier ist der Deckel unverlierbar und kann je nach Montage entweder nach rechts oder nach links aufgeklappt werden.

Farbige Scharniere sind auf Anfrage erhältlich.

Die Gehäuseschrauben sind unter Designabdeckungen verborgen und, wie auch die Deckelschrauben, unverlierbar.

Die Gehäusedeckel stehen wahlweise mit (2 mm) oder ohne abgesenkte Fläche zur Montage von Eingabeeinheiten zur Verfügung.

Das Unterteil verfügt über eine eingeformte Aufnahme für Druckausgleichsmembranen, die werksseitig „aktiviert“ werden kann.

Für kritische Außenbereiche ist eine Ausführung SWB (seewasserbeständig) auf Anfrage erhältlich. Weitere Informationen im Kapitel „Technische Informationen“.

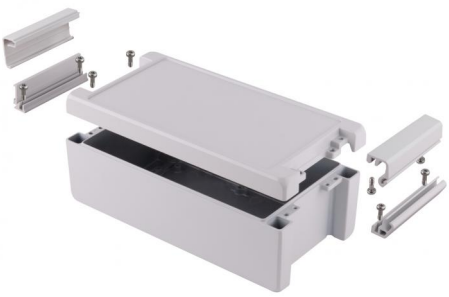

Sämtliche Gehäusekomponenten sind in Metall ausgeführt und unverlierbar mit dem Gehäuse verbunden.

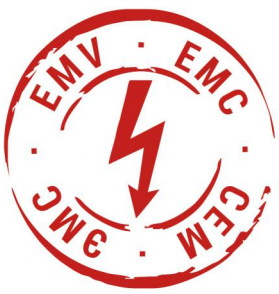

Eine spezielle EMV-Version ist auf Anfrage erhältlich.

Bocube Alu | Gehäuse, lichtgrau

Gehäuse mit Foliendeckel, lichtgrau, scharniert

Modell	Best.-Nr.	A	B	C	a1	a2	b1	b2	c1
BA 100806 F-7035	**00122125**	121	86	60	75,5	77,5	72,5	77,5	51,5
BA 140806 F-7035	**00123125**	159	86	60	113,5	115,5	72,5	77,5	51,5
BA 141309 F-7035	**00123235**	159	128	90	113,5	114,5	114,5	118,5	81,5
BA 180806 F-7035	**00124125**	199	86	60	153,5	155,5	72,5	77,5	51,5
BA 241306 F-7035	**00125225**	259	128	60	213,5	215,5	114,5	119,5	51,5
BA 241309 F-7035	**00125235**	259	128	90	213,5	214,5	114,5	118,5	81,5
BA 281706 F-7035	**00126325**	299	173	60	253,5	255,5	159,5	164,5	51,5
BA 281709 F-7035	**00126335**	299	173	90	253,5	255,5	159,5	164,5	81,5

Lieferumfang: Gehäuse inkl. Scharnier und Befestigungsmaterial

Gehäuse mit glattem Deckel, lichtgrau, scharniert

Modell	Best.-Nr.	A	B	C	a1	a2	b1	b2	c1
BA 100806-7035	**00112125**	121	86	60	-	77,5	-	77,5	53,5
BA 140806-7035	**00113125**	159	86	60	-	115,5	-	77,5	53,5
BA 141309-7035	**00113235**	159	128	90	-	114,5	-	118,5	83,5
BA 180806-7035	**00114125**	199	86	60	-	115,5	-	77,5	53,5
BA 241306-7035	**00115225**	259	128	60	-	215,5	-	119,5	53,5
BA 241309-7035	**00115235**	259	128	90	-	214,5	-	118,5	83,5
BA 281706-7035	**00116325**	299	173	60	-	255,5	-	164,5	53,5
BA 281709-7035	**00116335**	299	173	90	-	254,5	-	164,5	83,5

Lieferumfang: Gehäuse inkl. Scharnier und Befestigungsmaterial

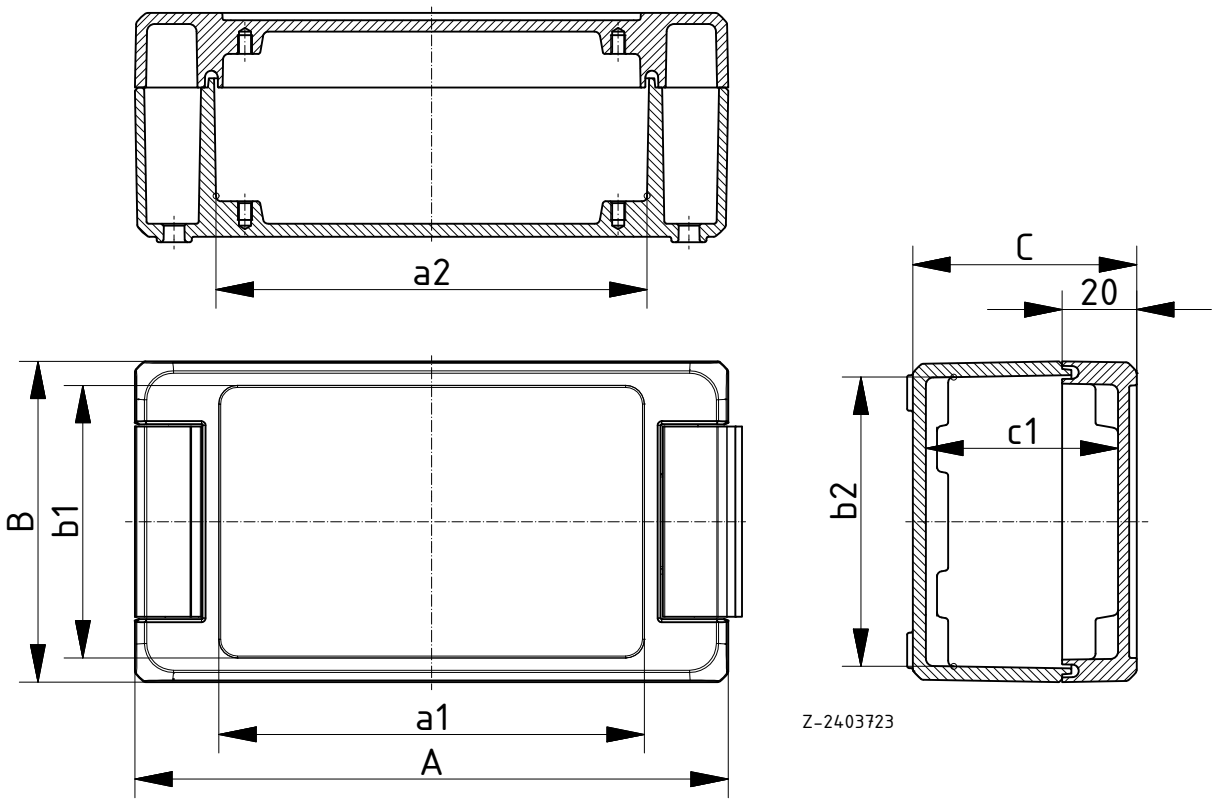

* = Lieferbar auf Anfrage.

Bocube Alu | Gehäuse, lichtgrau

Gehäuse mit Foliendeckel, lichtgrau, scharniert, mit Silikondeckeldichtung

Modell	Best.-Nr.	A	B	C	a1	a2	b1	b2	c1
BA 100806 F SIL-7035	**00122125.SIL***	121	86	60	75,5	77,5	72,5	77,5	51,5
BA 140806 F SIL-7035	**00123125.SIL***	159	86	60	113,5	115,5	72,5	77,5	51,5
BA 141309 F SIL-7035	**00123235.SIL***	159	128	90	113,5	114,5	114,5	118,5	81,5
BA 180806 F SIL-7035	**00124125.SIL***	199	86	60	153,5	155,5	72,5	77,5	51,5
BA 241306 F SIL-7035	**00125225.SIL***	259	128	60	213,5	215,5	114,5	119,5	51,5
BA 241309 F SIL-7035	**00125235.SIL***	259	128	90	213,5	214,5	114,5	118,5	81,5
BA 281706 F SIL-7035	**00126325.SIL***	299	173	60	253,5	255,5	159,5	164,5	51,5
BA 281709 F SIL-7035	**00126335.SIL***	299	173	90	253,5	255,5	159,5	164,5	81,5

Lieferumfang: Gehäuse inkl. Scharnier und Befestigungsmaterial

Gehäuse mit glattem Deckel, lichtgrau, scharniert, mit Silikondeckeldichtung

Modell	Best.-Nr.	A	B	C	a1	a2	b1	b2	c1
BA 100806 SIL-7035	**00112125.SIL***	121	86	60	-	77,5	-	77,5	53,5
BA 140806 SIL-7035	**00113125.SIL***	159	86	60	-	115,5	-	77,5	53,5
BA 141309 SIL-7035	**00113235.SIL***	159	128	90	-	114,5	-	118,5	83,5
BA 180806 SIL-7035	**00114125.SIL***	199	86	60	-	115,5	-	77,5	53,5
BA 241306 SIL-7035	**00115225.SIL***	259	128	60	-	215,5	-	119,5	53,5
BA 241309 SIL-7035	**00115235.SIL***	259	128	90	-	214,5	-	118,5	83,5
BA 281706 SIL-7035	**00116325.SIL***	299	173	60	-	255,5	-	164,5	53,5
BA 281709 SIL-7035	**00116335.SIL***	299	173	90	-	254,5	-	164,5	83,5

Lieferumfang: Gehäuse inkl. Scharnier und Befestigungsmaterial

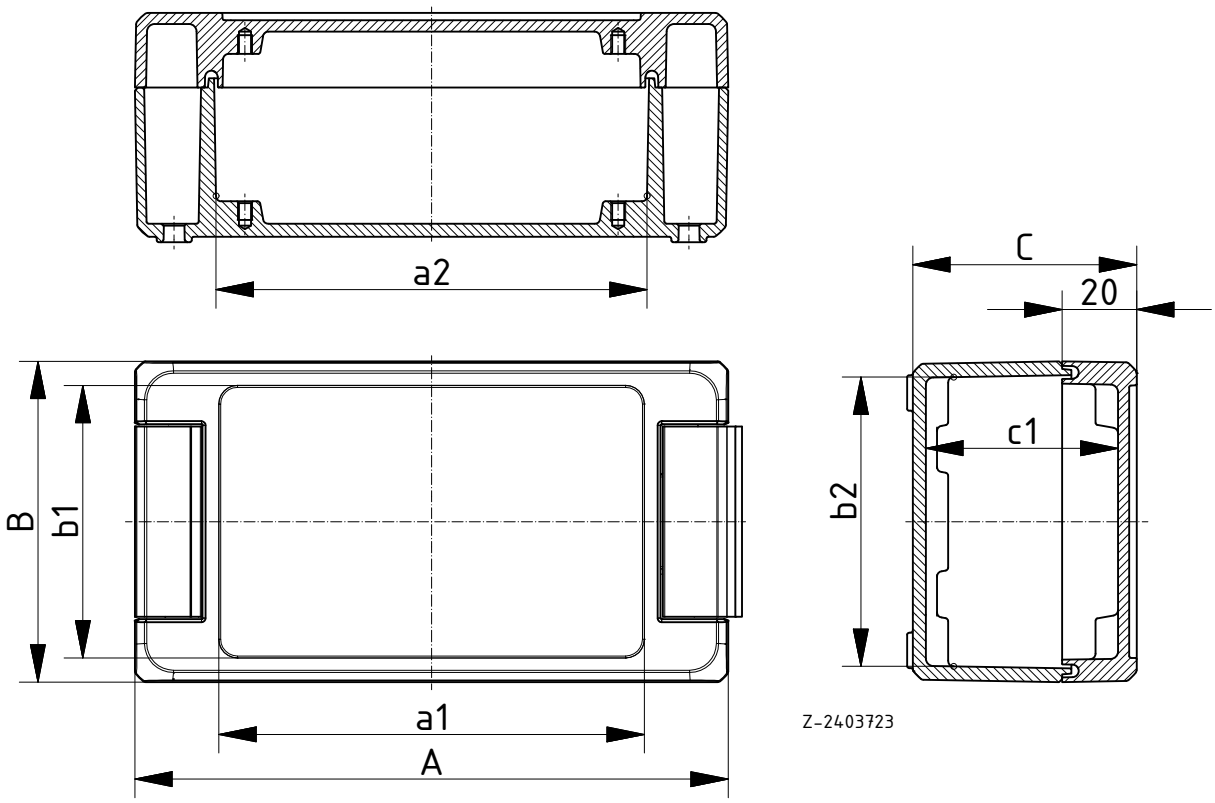

Zubehör siehe Ende des Kapitels.

Bocube Alu | Gehäuse, graphitgrau

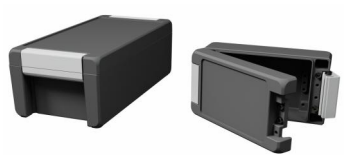

Gehäuse mit Foliendeckel, graphitgrau, Abdeckungen eloxiert, scharniert

Modell	Best.-Nr.	A	B	C	a1	a2	b1	b2	c1
BA 100806 F-7024	**00122124**	121	86	60	75,5	77,5	72,5	77,5	51,5
BA 140806 F-7024	**00123124**	159	86	60	113,5	115,5	72,5	77,5	51,5
BA 141309 F-7024	**00123234**	159	128	90	113,5	114,5	114,5	118,5	81,5
BA 180806 F-7024	**00124124**	199	86	60	153,5	155,5	72,5	77,5	51,5
BA 241306 F-7024	**00125224**	259	128	60	213,5	215,5	114,5	119,5	51,5
BA 241309 F-7024	**00125234**	259	128	90	213,5	214,5	114,5	118,5	81,5
BA 281706 F-7024	**00126324**	299	173	60	253,5	255,5	159,5	164,5	51,5
BA 281709 F-7024	**00126334**	299	173	90	253,5	255,5	159,5	164,5	81,5

Lieferumfang: Gehäuse inkl. Scharnier und Befestigungsmaterial

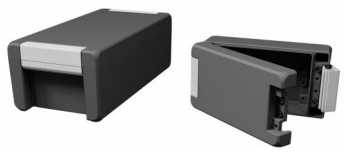

Gehäuse mit glattem Deckel, graphitgrau, Abdeckungen eloxiert, scharniert

Modell	Best.-Nr.	A	B	C	a1	a2	b1	b2	c1
BA 100806-7024	**00112124**	121	86	60	-	77,5	-	77,5	53,5
BA 140806-7024	**00113124**	159	86	60	-	115,5	-	77,5	53,5
BA 141309-7024	**00113234**	159	128	90	-	114,5	-	118,5	83,5
BA 180806-7024	**00114124**	199	86	60	-	115,5	-	77,5	53,5
BA 241306-7024	**00115224**	259	128	60	-	215,5	-	119,5	53,5
BA 241309-7024	**00115234**	259	128	90	-	214,5	-	118,5	83,5
BA 281706-7024	**00116324**	299	173	60	-	255,5	-	164,5	53,5
BA 281709-7024	**00116334**	299	173	90	-	254,5	-	164,5	83,5

Lieferumfang: Gehäuse inkl. Scharnier und Befestigungsmaterial

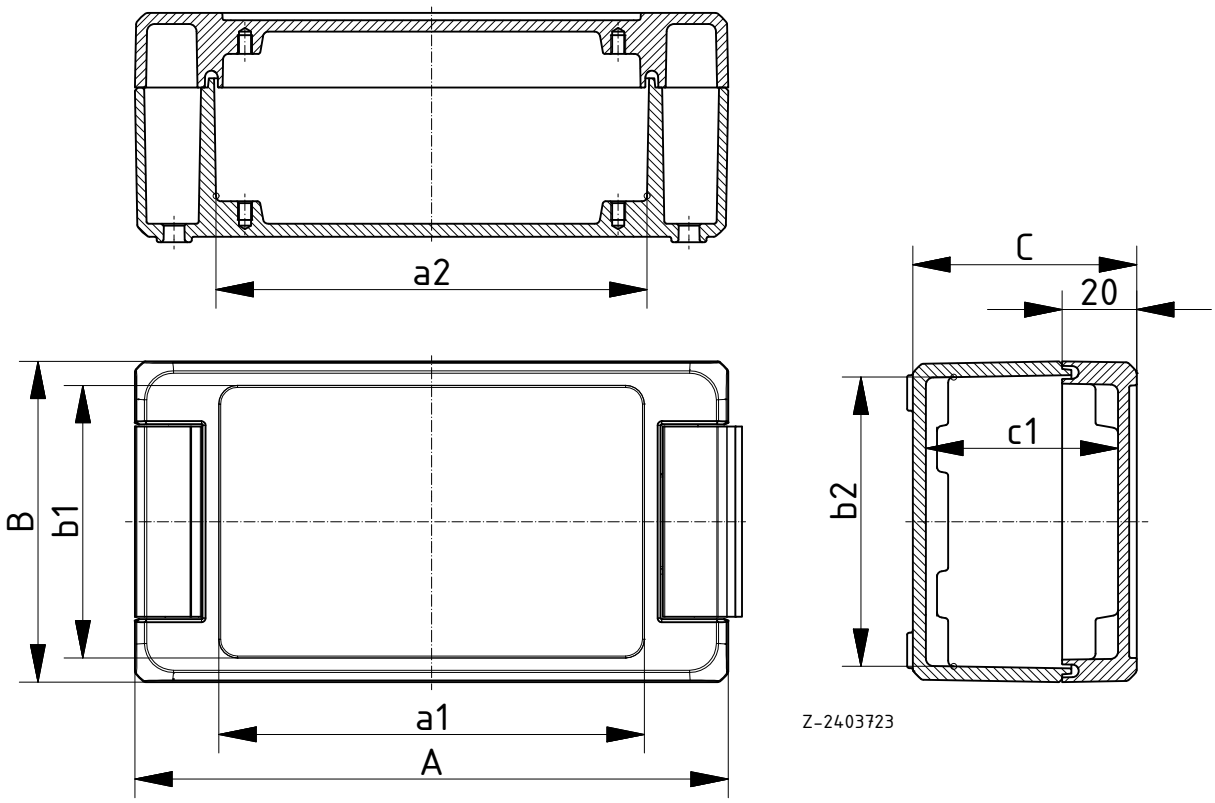

* = Lieferbar auf Anfrage.

Bocube Alu | Gehäuse, graphitgrau

Gehäuse mit Foliendeckel, graphitgrau, Abdeckungen eloxiert, scharniert, mit Silikondeckeldichtung

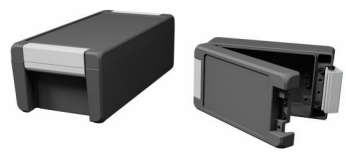

Modell	Best.-Nr.	A	B	C	a1	a2	b1	b2	c1
BA 100806 F SIL-7024	**00122124.SIL***	121	86	60	75,5	77,5	72,5	77,5	51,5
BA 140806 F SIL-7024	**00123124.SIL***	159	86	60	113,5	115,5	72,5	77,5	51,5
BA 141309 F SIL-7024	**00123234.SIL***	159	128	90	113,5	114,5	114,5	118,5	81,5
BA 180806 F SIL-7024	**00124124.SIL***	199	86	60	153,5	155,5	72,5	77,5	51,5
BA 241306 F SIL-7024	**00125224.SIL***	259	128	60	213,5	215,5	114,5	119,5	51,5
BA 241309 F SIL-7024	**00125234.SIL***	259	128	90	213,5	214,5	114,5	118,5	81,5
BA 281706 F SIL-7024	**00126324.SIL***	299	173	60	253,5	255,5	159,5	164,5	51,5
BA 281709 F SIL-7024	**00126334.SIL***	299	173	90	253,5	255,5	159,5	164,5	81,5

Lieferumfang: Gehäuse inkl. Scharnier und Befestigungsmaterial

Gehäuse mit glattem Deckel, graphitgrau, Abdeckungen eloxiert, scharniert, mit Silikondeckeldichtung

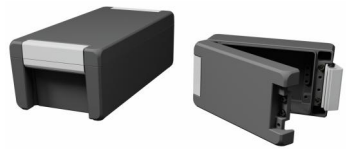

Modell	Best.-Nr.	A	B	C	a1	a2	b1	b2	c1
BA 100806 SIL-7024	**00112124.SIL***	121	86	60	-	77,5	-	77,5	53,5
BA 140806 SIL-7024	**00113124.SIL***	159	86	60	-	115,5	-	77,5	53,5
BA 141309 SIL-7024	**00113234.SIL***	159	128	90	-	114,5	-	118,5	83,5
BA 180806 SIL-7024	**00114124.SIL***	199	86	60	-	115,5	-	77,5	53,5
BA 241306 SIL-7024	**00115224.SIL***	259	128	60	-	215,5	-	119,5	53,5
BA 241309 SIL-7024	**00115234.SIL***	259	128	90	-	214,5	-	118,5	83,5
BA 281706 SIL-7024	**00116324.SIL***	299	173	60	-	255,5	-	164,5	53,5
BA 281709 SIL-7024	**00116334.SIL***	299	173	90	-	254,5	-	164,5	83,5

Lieferumfang: Gehäuse inkl. Scharnier und Befestigungsmaterial

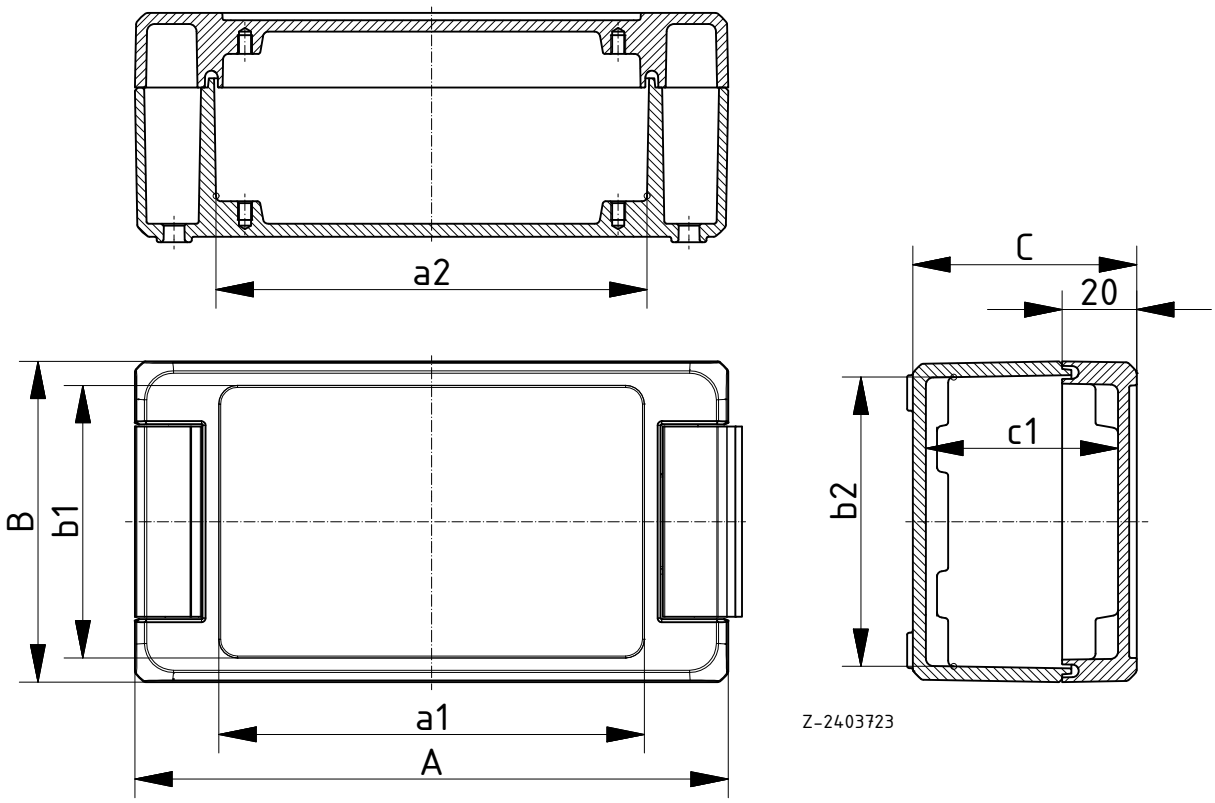

Zubehör siehe Ende des Kapitels.

Bocube Alu | Zubehör

Wandlaschen

Modell	Best.-Nr.	Hinweis
BA WL 08 - 7035	**00500105**	Für BA ..08..
BA WL 08 - 7024	**00500104**	Für BA ..08..
BA WL 13 - 7035	**00500205**	Für BA ..13..
BA WL 13 - 7024	**00500204**	Für BA ..13..
BA WL 17 - 7035	**00500305**	Für BA ..17..
BA WL 17 - 7024	**00500304**	Für BA ..17..

Lieferumfang: 2 Wandlaschen, 4 Schrauben

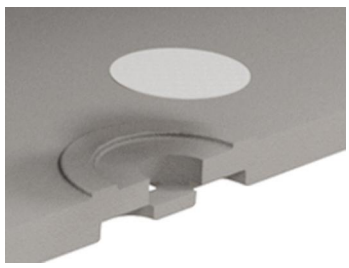

Druckausgleichsmembrane DAE

Modell	Best.-Nr.	Hinweis
DAE-D11	**52011000**	selbstklebende Membrane ø 11 mm

Hinweis: Die Bearbeitung des Gehäuses, sowie die Montage auf Anfrage.

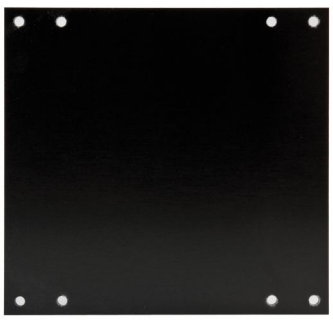

Montageplatten, Hartpapier, 2 mm

Modell	Best.-Nr.	Hinweis
BA MH 1008	**00602100**	Für BA 1008..
BA MH 1408	**00603100**	Für BA 1408..
BA MH 1413	**00603200**	Für BA 1413..
BA MH 1808	**00604100**	Für BA 1808..
BA MH 2413	**00605200**	Für BA 2413..
BA MH 2817	**00606300**	Für BA 2817..

Lieferumfang: 1 Montageplatte
Hinweis: Befestigungsschrauben Best.-Nr. 59005049 bitte separat bestellen.
Montageplatten in Stahlblech verzinkt auf Anfrage.

Tragschienen DIN EN 60715 TH 15

Modell	Best.-Nr.	Hinweis
TS 15	**22150702**	Für BA 1008..
TS 15	**22151102**	Für BA 1408.., BA 1413..
TS 15	**22151502**	Für BA 1808..
TS 15	**22151902**	Für BA 2413..
TS 15	**22152302**	Für BA 2817..

Lieferumfang: 1 Tragschiene

Tragschienen DIN EN 60715 G 32

Modell	Best.-Nr.	Hinweis
TS 32	**22320702**	Für BA 1008..
TS 32	**22321102**	Für BA 1408.., BA 1413..
TS 32	**22321502**	Für BA 1808..
TS 32	**22321902**	Für BA 2413..
TS 32	**22322302**	Für BA 2817..

Lieferumfang: 1 Tragschiene

* = Lieferbar auf Anfrage.

Bocube Alu | Zubehör

Tragschienen DIN EN 60715 TH 35

Modell	Best.-Nr.	Hinweis
TS 35	**22350702**	Für BA 1008..
TS 35	**22351102**	Für BA 1408.., BA 1413..
TS 35	**22351502**	Für BA 1808..
TS 35	**22351902**	Für BA 2413..
TS 35	**22352302**	Für BA 2817..

Lieferumfang: 1 Tragschiene