Strom Wandler 2020-21

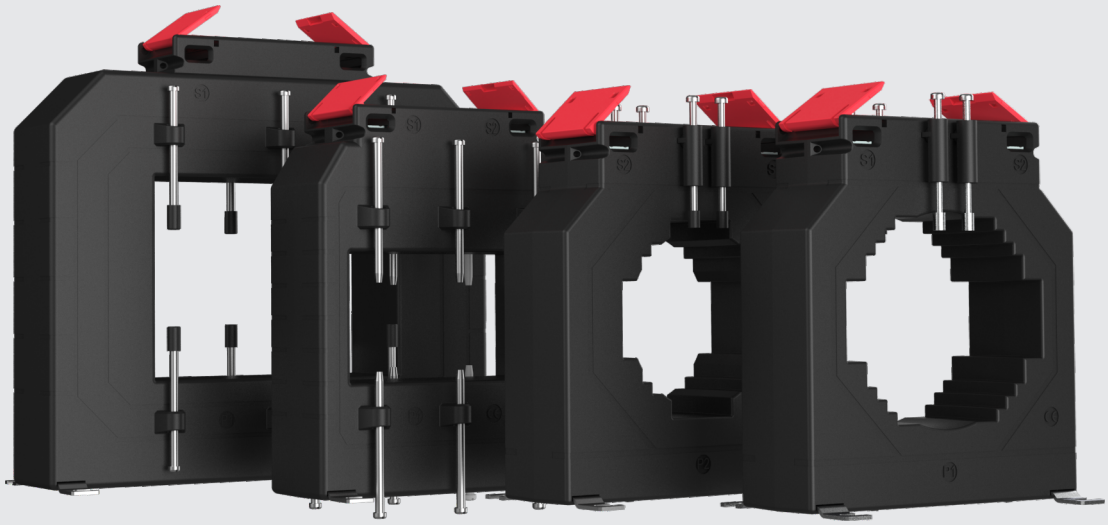

Messstromwandler

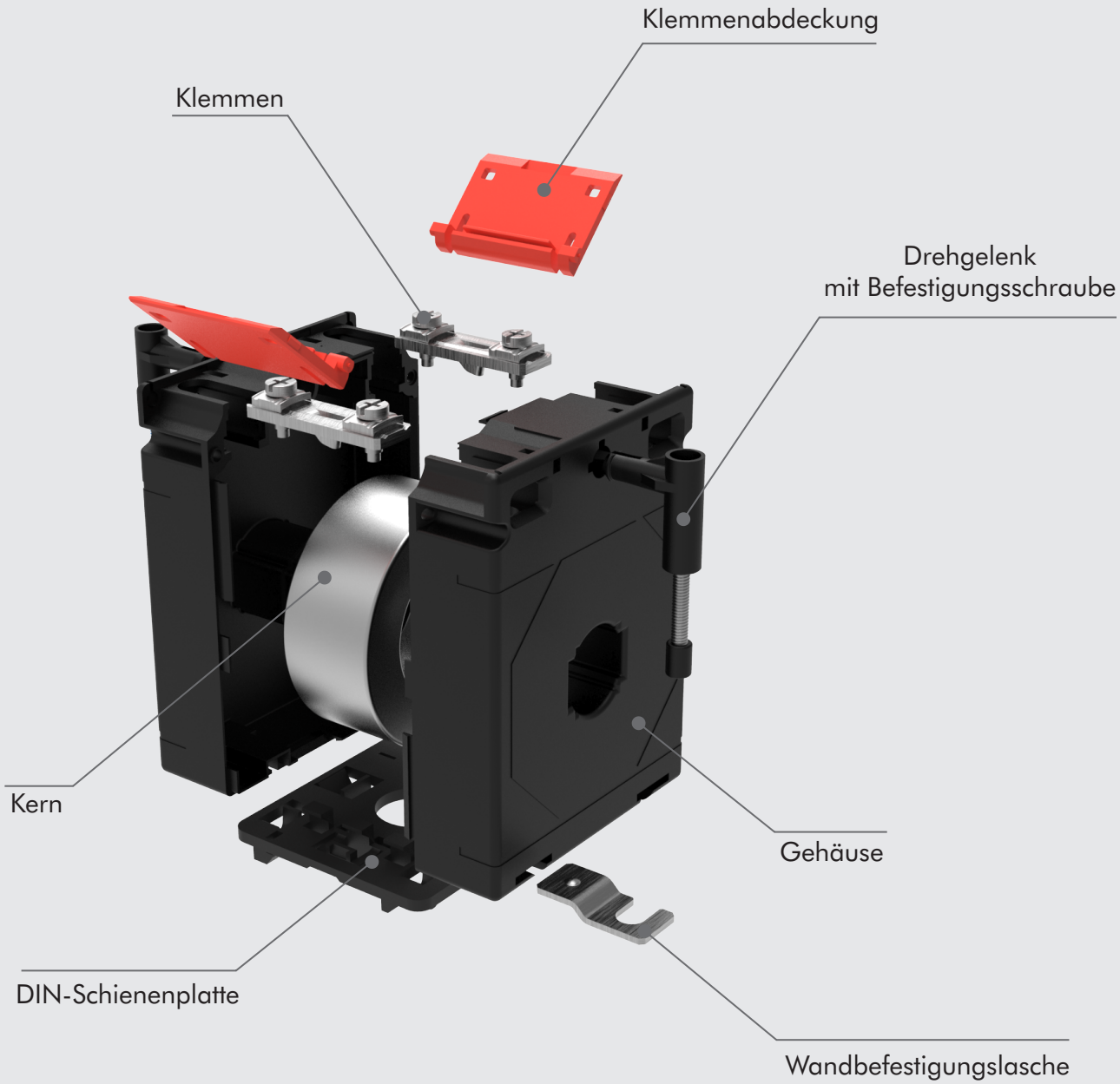

Messstromwandler

Stromwandler der Serie BLN (Innenanwendung)

Bereich der CT's

- Primär gewickelte Stromwandler(Baureihe WP)
- Sammelschienen-Stromwandler (Serie BLN)
- Bandgewickelte Stromwandler (Serie TW)
- Stromwandler mit geteiltem Kern (Serie BLN SC)

Merkmale

- Umfassende Messung der Genauigkeitsklasse ¨ Kostengünstiges Formgehäuse
- Große Auswahl an Systemstromstärken Sammelschienengrößen, Gehäusebreiten und -öffnungen
- Verschiedene Montagemöglichkeiten wie Wandmontage, Kabelmontage, Sammelschienenmontage, DIN-Schienenmontage
- Drahtverschließbare Klemmenabdeckungen

Allgemeine Spezifikation

Anwendbare Norm	IEC 61869, IEC/EN 60044-1, BS 3938
Gehäuse	10% glasgefülltes Polycarbonat, Flammwidrigkeit klassifiziert nach UL 94V-0
Verbindung	Zwei Anschlüsse auf jeder Seite. M4-Schrauben mit selbstabhebender Klemme Bandmontage für BLN-Serie und ein Anschluss an je Seite M4-Schrauben mit selbstabhebendem Klemmband für CT-Serie
Isolationsklasse	E (120°C max)
Systemspannung	720V Maximum
Prüfspannung	
Für Ring (Fenster) Typ CT	4kV 50 Hz für 1 min (außer bei Typ 50/30 CT und 50/50 CT, wo Prüfspannung 3KV 50Hz für 1 min beträgt)
Für Wound Typ CT	3KV 50Hz für 1 min.
Betriebsfrequenz Primär-Nennstrom	50Hz oder 60Hz Primäre Nennleistung:- 1A bis 7500A
Nennleistung sekundär	5A Standard (1A auf Anfrage)
Nennlast	1, 1.25, 1.5, 2.5, 3.75, 5, 7.5, 10, 12.5, 15, 20, 30, 45, 60, 100VA
Genauigkeitsklasse	0,2, 0,2S für Labor-, Leistungs- und kWh-Messung 0,5, 0,5S für genaue Messungen, 1 für allgemeine Messung 3 für Anzeigeinstrumente
Umgebungstemperatur	-20°C...+45°C
Lagertemperatur	-50°C...+80°C
Thermischer Kurzschlussstrom (Ith)	40 x In für Wound-Typ CT und 60 x In für Stromschiene Typ CT
Dynamischer Kurzschlussstrom (Idyn)	2.5 x Ith
Gerätesicherheitsfaktor (FS)	5, 10, 15, 20

Wound Primär

Sammelschienen-Tp

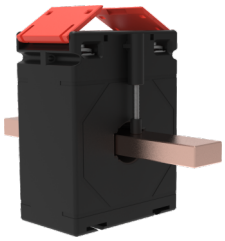

Geteilter Kern

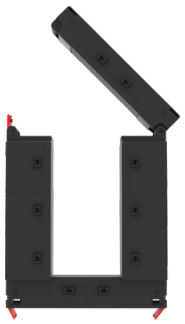

Messstromwandler

Stromwandler der Serie BLN (Innenanwendung)

Genauigkeits-klasse	+ / - Prozentualer Strom (ratio) Fehler bei Prozent der Nennleistung des unten angezeigten Stroms				+ / - Phasenverschiebungen in Prozent des Nennwertes des unten angezeigten Strom							
					Minuten				Centiradians			
	5	20	100	120	5	20	100	120	5	20	100	120
0.10	0.40	0.20	0.10	0.10	15	8	5	5	0.45	0.24	0.15	0.15
0.20	0.75	0.35	0.20	0.20	30	15	10	10	0.90	0.45	0.30	0.30
0.50	1.50	0.75	0.50	0.50	90	45	30	30	2.70	1.35	0.90	0.90
1	3	1.5	1	1	180	90	60	60	5.40	2.70	1.80	1.80

Grenzen des Stromfehlers und der Phasenverschiebungen bei Messstromwandlern (für spezielle Anwendungen)

Genauigkeits-klasse	+ / - Prozentualer Strom (ratio) Fehler bei Prozent der Nennleistung des unten angezeigten Stroms					+ / - Phasenverschiebungen in Prozent des Nennwertes des unten angezeigten Strom									
						Protokoll					Centiradians				
	1	5	20	100	120	1	5	20	100	120	1	5	20	100	120
0.2S	0.75	0.35	0.20	0.20	0.20	30	15	10	10	10	0.90	0.45	0.30	0.30	0.30
0.5S	1.50	0.75	0.50	0.50	0.50	90	45	30	30	30	2.70	1.35	0.90	0.90	0.90

Grenzwerte für Stromfehler und Phasenverschiebungen bei Messstromwandlern (Klasse 3 und 5)

Genauigkeits-klasse	+ / - prozentualer aktueller (ratio-) Fehler bei Prozent des unten angezeigten Nennstroms	
	50	120
3	3	3
5	5	5

Hinweis: Für die Klassen 3 und 5 sind keine Grenzwerte für die Phasenverschiebung angegeben.

VA-Belastungsanleitung		
Dreheisen-Amperemeter (Rahmenmaß von 48, 72, 96, 144)	1.00	VA
Bimetall-Instrumente (.../5A)	3.00	VA
Bimetall- und Dreheiseninstrumente (.../5A)	3.50	VA
Wattmeter	3.5…5.5	VA
Leistungsfaktor-Messgerät	4.00	VA
Stromwandler	0.50	VA
Leistungswandler	0.50	VA
kWh-Zähler	2.50	VA
Trivektor Messgerät	5.00	VA

Messstromwandler

BLN gewickelte Primärstromwandler-Serie

BLN 62/ W(40)

Nennwert Primär-strom	BLN 62/W (40) Genauigkeitsklasse		
	0.2	0.5	1
1A	1VA	2.5VA	5VA
2.5A	1VA	2.5VA	5VA
5A	1VA	2.5VA	5VA
7.5A	1VA	2.5VA	5VA
10A	1VA	2.5VA	5VA
15A	1VA	2.5VA	5VA
20A	1VA	2.5VA	5VA
25A	1VA	2.5VA	5VA
30A	1VA	2.5VA	5VA

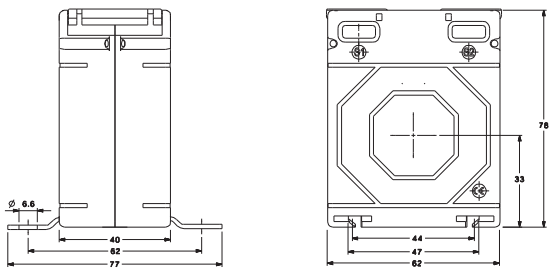

BLN 74/ W(45)

Nennwert Primär-strom	BLN 74/W (45) Genauigkeitsklasse		
	0.2	0.5	1
1A	1.5VA	5VA	10VA
2.5A	1.5VA	5VA	10VA
5A	1.5VA	5VA	10VA
7.5A	1.5VA	5VA	10VA
10A	1.5VA	5VA	10VA
15A	1.5VA	5VA	10VA
20A	1.5VA	5VA	10VA
25A	1.5VA	5VA	10VA
30A	1.5VA	5VA	10VA
40A	1.5VA	5VA	10VA
50A	1.5VA	5VA	10VA
60A	1.5VA	5VA	10VA

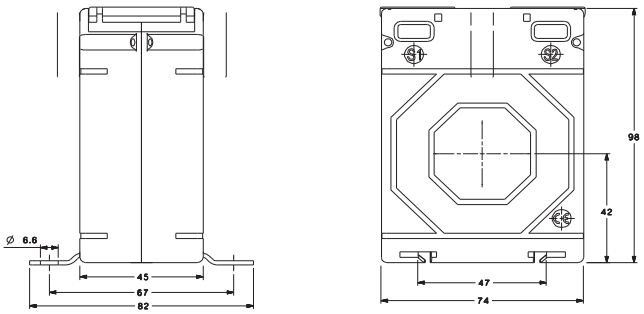

Messstromwandler

BLN Stromwandler-Serie

BLN 50/30 (30)

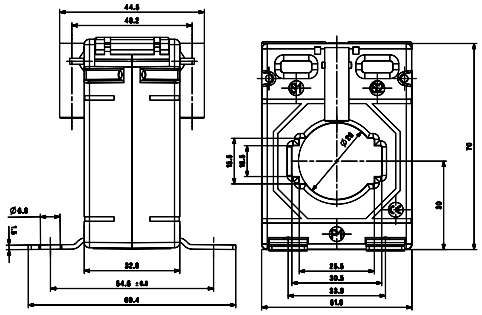

BLN 50/14(30)

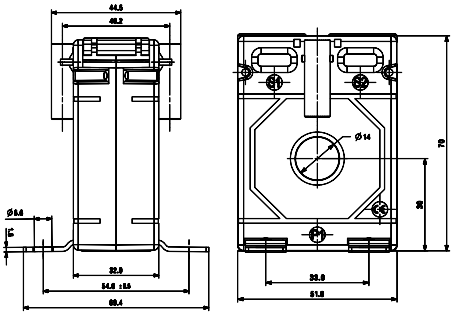

BLN 50/21(30)

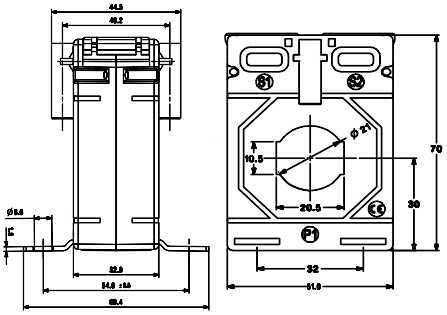

Serie BLN 50 (30)

Nennwert Primärstrom	BLN 50/14 (30)		BLN 50/21 (30)		BLN 50/30 (30)	
	Genauigkeitsklasse		Genauigkeitsklasse		Genauigkeitsklasse	
	0.5	1	0.5	1	0.5	1
40A	-	1.0VA	-	-	-	-
50A	-	1.5VA	-	1VA	-	-
60A	-	1.5VA	-	1VA	-	-
75A	-	1.5VA	-	1.5VA	-	1.0VA
80A	-	1.5VA	1VA	2.5VA	-	1.5VA
100A	2.5VA	3.75VA	1.5VA	2.5VA	1.0VA	2.5VA
120A	2.5VA	3.75VA	2.5VA	2.5VA	1.0VA	2.5VA
125A	2.5VA	3.75VA	2.5VA	3.75VA	1.0VA	2.5VA
150A	3.75VA	5.0VA	2.5VA	5.0VA	2.5VA	3.75VA
200A	3.75VA	5.0VA	3.75VA	5.0VA	2.5VA	5.0VA
250A	5.0VA	7.5VA	5.0VA	5.0VA	5.0VA	5.0VA
300A	7.5VA	7.5VA	5.0VA	7.5VA	5.0VA	5.0VA
400A	-	-	5.0VA	7.5VA	5.0VA	6.25VA
500A	-	-	-	-	5.0VA	6.25VA
600A	-	-	-	-	5.0VA	7.5VA

Messstromwandler

BLN Stromwandler Serie

BLN 50/50 Serie

BLN 50/30 (50)

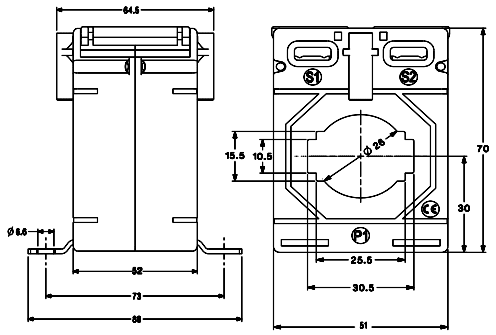

BLN 50/14(50)

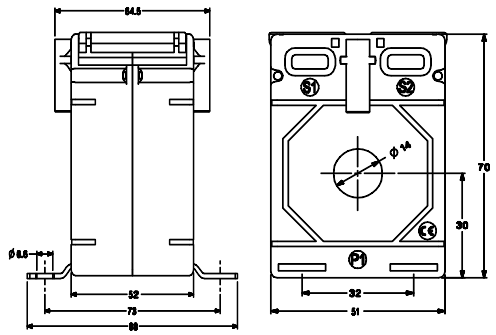

BLN 50/21(50)

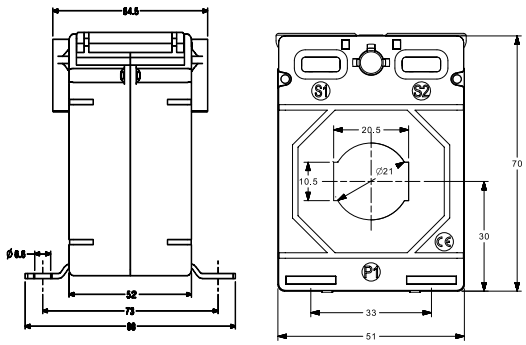

Serie BLN 50 (50)

Nennwert Primärstrom	BLN 50/14 (50) Genauigkeitsklasse		BLN 50/21 (50) Genauigkeitsklasse		BLN 50/30 (50) Genauigkeitsklasse	
	0.5	1	0.5	1	0.5	1
30A	-	1.0VA	-	-	-	-
40A	-	1.0VA	-	-	-	-
50A	1.5VA	1.5VA	1.5VA	2.5VA	-	1.5VA
60A	1.5VA	1.5VA	1.5VA	2.5VA	-	1.5VA
75A	2.5VA	5.0VA	1.5VA	2.5VA	-	2.5VA
80A	2.5VA	5.0VA	2.5VA	5.0VA	-	2.5VA
100A	3.75VA	5.0VA	2.5VA	5.0VA	1VA	3.75VA
120A	3.75VA	5.0VA	3.75VA	5.0VA	2.5VA	5.0VA
125A	3.75VA	5.0VA	5.0VA	5.0VA	2.5VA	5.0VA
150A	5.0VA	7.5VA	5.0VA	10VA	5.0VA	5.0VA
200A	7.5VA	10VA	10VA	12.5VA	5.0VA	7.5VA
250A	10VA	12.5VA	10VA	15VA	5.0VA	10VA
300A	10VA	12.5VA	7.5VA	12.5VA	5.0VA	10VA
400A	-	-	10VA	15VA	10VA	12.5VA
500A	-	-	-	-	10VA	12.5VA
600A	-	-	-	-	10VA	15VA

Messstromwandler

BLN Stromwandler Serie

Serie BLN 62(40)

- BLN 62/R
  erhältlich in den Genauigkeitsklassen 0,2S, 0,5S, 0,2, 0,5 & Klasse 1
- BLN 62/20
  erhältlich in den Genauigkeitsklassen 0,2S, 0,5S, 0,2, 0,5 & Klasse 1
- Details zur Stromschienengröße finden Sie im Maßdiagramm
- 5A & 1A Secondary verfügbar.
- Für alle Transformatoren kann auf Wunsch ein DIN-Schienenblech (nach DIN EN 50022) geliefert werden.
- Primäre Strombelastbarkeit von 50A bis 600A
- Bestellungen für andere Bereiche von Stromwandlern werden auf Anfrage angenommen. (wenn möglich)

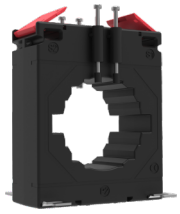

BLN 62/R (40)

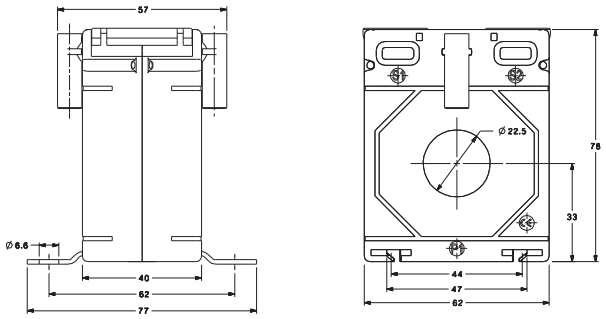

BLN 62/20 (40)

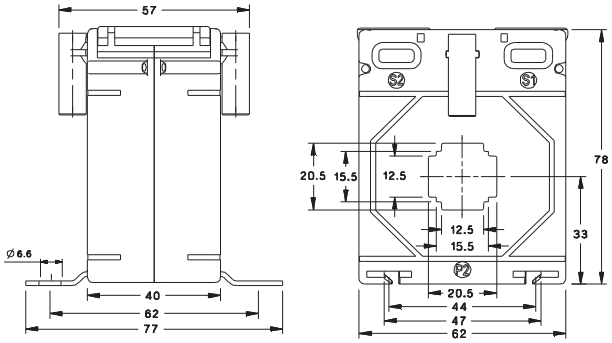

BLN 62 (40)

Nennwert Primärstrom	BLN 62/R				BLN 62/20 (40)			
	Genauigkeitsklasse				Genauigkeitsklasse			
	0.2S / 0.5S	0.2	0.5	1	0.2S/0.5S	0.2	0.5	1
50A	-	-	-	1.5VA	-	-	-	1.5VA
60A	-	-	-	2.5VA	-	-	-	2.5VA
75A	-	-	1.5VA	2.5VA	-	-	1.5VA	3.75VA
80A	-	-	2.5VA	2.5VA	-	-	2.5VA	3.75VA
100A	-	1.5VA	2.5VA	5.0VA	1.5VA	1.5VA	2.5VA	5.0VA
120A	-	1.5VA	3.75VA	5.0VA	1.5VA	1.5VA	3.75VA	5.0VA
125A	-	1.5VA	3.75VA	5.0VA	1.5VA	1.5VA	3.75VA	5.0VA
150A	2.5VA	2.5VA	5.0VA	7.5VA	2.5VA	2.5VA	5.0VA	7.5VA
200A	5VA	5.0VA	7.5VA	10VA	3.75VA	5.0VA	7.5VA	10VA
250A	5VA	5.0VA	10VA	15VA	3.75VA	5.0VA	10VA	15VA
300A	5VA	5.0VA	10VA	15VA	5.0VA	5.0VA	10VA	15VA
400A	5VA	10VA	15VA	15VA	5.0VA	10VA	15VA	15VA
500A	10VA	10VA	15VA	15VA	5.0VA	10VA	15VA	15VA
600A	10VA	10VA	15VA	15VA	5.0VA	-	-	-

Messstromwandler

BLN Stromwandler Serie

BLN 62(40)

BLN 62/30 (40)

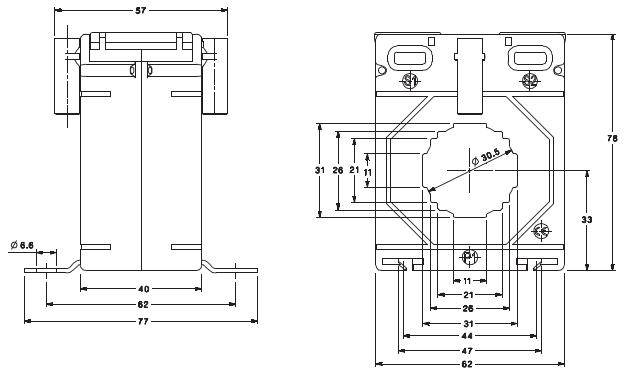

BLN 62/30 (50)

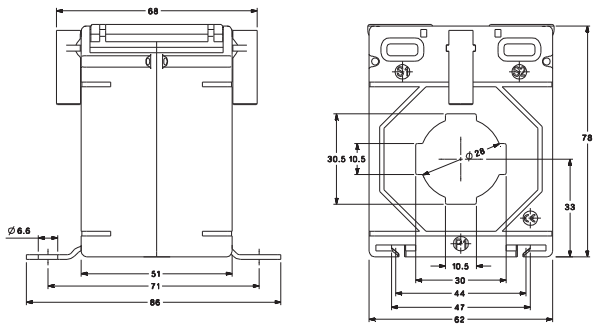

BLN 62/40 (40)

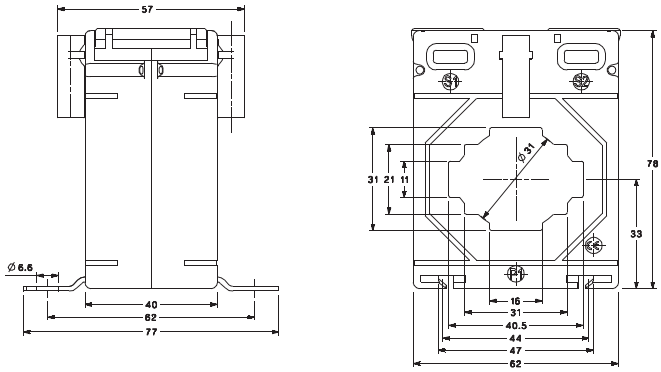

BLN 62 (40) Series

Nennwert Primärstrom	BLN 62/30 (40)				BLN 62/30 (50)				BLN 62/40 (40)			
	Genauigkeitsklasse				Genauigkeitsklasse				Genauigkeitsklasse			
	0.2S/0.5S	0.2	0.5	1	0.2S/0.5S	0.2	0.5	1	0.2S/0.5S	0.2	0.5	1
40A	-	-	-	-	-	-	-	-	-	-	-	-
50A	-	-	-	1.25VA	-	-	-	1.5VA	-	-	-	-
60A	-	-	-	1.5VA	-	-	-	2.5VA	-	-	-	-
75A	-	-	-	2.5VA	-	-	2.5VA	2.5VA	-	-	-	-
80A	-	-	-	2VA	-	-	2.5VA	3.75VA	-	-	-	-
100A	1VA	1VA	1.5VA	3.75VA	1.25VA	1.25VA	2.5VA	5VA	-	-	-	1.5VA
120A	1VA	1VA	2.5VA	3.75VA	1.25VA	1.25VA	5VA	5VA	-	-	-	1.5VA
125A	1VA	1VA	2.5VA	3.75VA	1.25VA	1.25VA	5VA	5VA	-	-	-	1.5VA
150A	2.5VA	1.5VA	3.75VA	7.5VA	2VA	2VA	5VA	7.5VA	-	-	-	2.5VA
200A	5VA	3.75VA	5VA	10VA	5VA	3.75VA	10VA	15VA	1VA	1VA	1.5VA	3.75VA
250A	5VA	5VA	5VA	10VA	5VA	5VA	15VA	15VA	1.5VA	1.5VA	2.5VA	5VA
300A	5VA	3.75VA	10VA	15VA	5VA	5VA	15VA	15VA	1.5VA	1.5VA	5VA	5VA
400A	5VA	10VA	12.5VA	15VA	10VA	6.25VA	15VA	30VA	2.5VA	2.5VA	5VA	5VA
500A	5VA	10VA	12.5VA	15VA	5VA	7.5VA	15VA	30VA	2.5VA	5VA	5VA	7.5VA
600A	7.5VA	10VA	15VA	20VA	6.25VA	10VA	20VA	30VA	2.5VA	7.5VA	7.5VA	10VA
750A	10VA	10VA	15VA	15VA	6.25VA	10VA	20VA	30VA	5VA	10VA	10VA	10VA
800A	10VA	10VA	15VA	15VA	6.25VA	10VA	20VA	30VA	5VA	10VA	10VA	10VA

Messstromwandler

BLN Stromwandler Serie

Serie BLN 74(45)

- BLN 74/30
  erhältlich in den Genauigkeitsklassen 0,2S, 0,5S, 0,2, 0,5 & Klasse 1
- BLN 74/20
  erhältlich in den Genauigkeitsklassen 0,2, 0,5S, 0,2S, 0,5 & Klasse 1
- Details zur Stromschienengröße finden Sie im Maßdiagramm
- 5A & 1A Secondary verfügbar.
- Für alle Transformatoren kann auf Wunsch ein DIN-Schienenblech (nach DIN EN 50022) geliefert werden.
- Primäre Strombelastbarkeit von 40A bis 800A
- Bestellungen für andere Bereiche von Stromwandlern werden auf Anfrage angenommen (sofern möglich).

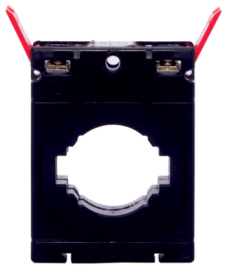

BLN 74/20 (45)

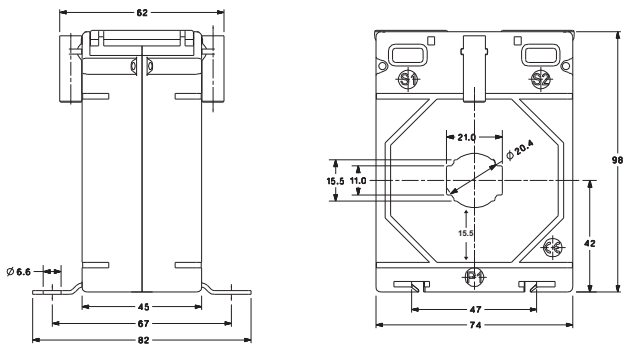

BLN 74/30 (45)

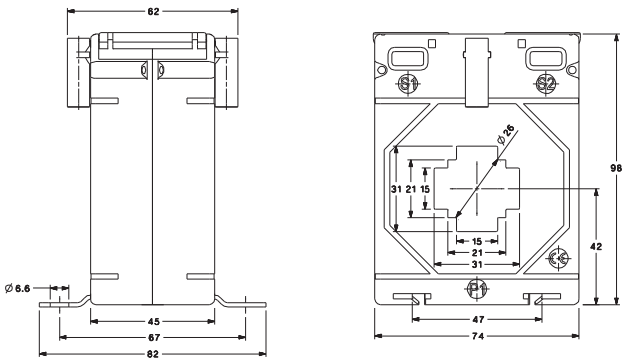

Serie BLN 74 (45)

Nennwert Primärstrom	BLN 74/20 (45) Genauigkeitsklasse				BLN 74/30 (45) Genauigkeitsklasse			
	0.2S/0.5S	0.2	0.5	1	0.2S/0.5S	0.2	0.5	1
40A	-	-	-	1.5VA	-	-	-	1.5VA
50A	-	-	1VA	2.5VA	-	-	-	1.5VA
60A	-	-	1VA	3.75VA	-	-	-	2.5VA
75A	-	-	1.5VA	5VA	-	-	1.5VA	2.5VA
80A	-	-	2.5VA	5VA	-	-	1.5VA	3.75VA
100A	1.5VA	1.5VA	5VA	7.5VA	1.5VA	1.5VA	2.5VA	5VA
120A	1.5VA	1.5VA	5VA	10VA	1.5VA	1.5VA	2.5VA	5VA
125A	1.5VA	1.5VA	5VA	10VA	1.5VA	1.5VA	2.5VA	5VA
150A	2.5VA	2.5VA	7.5VA	12.5VA	1.5VA	1.5VA	5VA	7.5VA
200A	5VA	5VA	10VA	15VA	2.5VA	2.5VA	10VA	15VA
250A	5VA	5VA	10VA	15VA	2.5VA	2.5VA	10VA	15VA
300A	5VA	7.5VA	15VA	15VA	2.5VA	5VA	10VA	15VA
400A	5VA	10VA	15VA	20VA	5VA	7.5VA	15VA	20VA
500A	5VA	10VA	15VA	15VA	5VA	10VA	15VA	20VA
600A	-	-	-	-	5VA	15VA	15VA	20VA
750A	-	-	-	-	7.5VA	20VA	20VA	30VA
800A	-	-	-	-	10VA	30VA	30VA	30VA

Messstromwandler

BLN Stromwandler Serie

Serie BLN 74(45)

- BLN 74/50
  erhältlich in den Genauigkeitsklassen 0,2S,0,5S, 0,2, 0,5 & Klasse 1
- BLN 74/40
  erhältlich in den Genauigkeitsklassen 0,2, 0,5S, 0,2S, 0,5 & Klasse 1
- Details zur Stromschienengröße finden Sie im Maßdiagramm
- 5A & 1A Secondary verfügbar.
- Für alle Transformatoren kann auf Wunsch ein DIN-Schienenblech (nach DIN EN 50022) geliefert werden.
- Primäre Strombelastbarkeit von 40A bis 1000A
- Bestellungen für andere Bereiche von Ct's werden auf Anfrage angenommen.

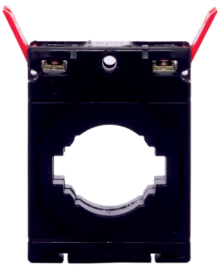

BLN 74/40 (45)

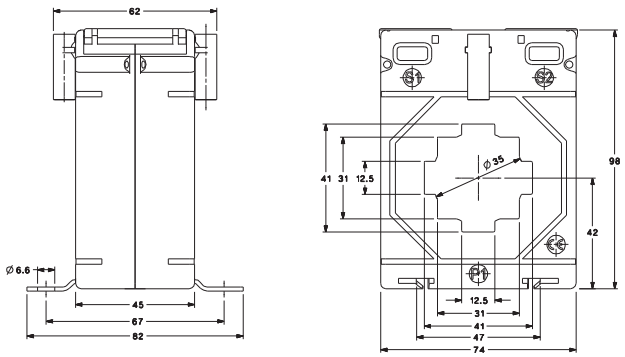

BLN 74/50 (45)

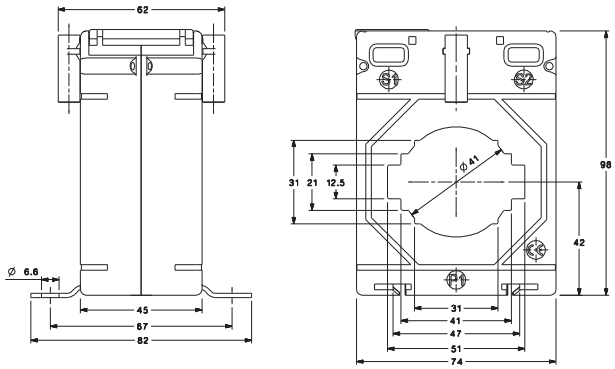

Serie BLN 74 (45)

Nennwert Primärstrom	BLN 74/40 (45) Genauigkeitsklasse				BLN 74/50 (45) Genauigkeitsklasse			
	0.2S/0.5S	0.2	0.5	1	0.2S/0.5S	0.2	0.5	1
40A	-	-	-	1VA	-	-	-	-
50A	-	-	-	1.5VA	-	-	-	-
60A	-	-	-	1.5VA	-	-	-	-
75A	-	-	-	2.5VA	-	-	-	-
80A	-	-	-	2.5VA	-	-	-	-
100A	1VA	-	1.5VA	3.75VA	-	-	-	1.5VA
120A	1VA	-	1.5VA	2.5VA	-	-	-	1.5VA
125A	1VA	-	1.5VA	2.5VA	-	-	-	1.5VA
150A	1.5VA	1VA	3.75VA	5VA	-	-	-	2.5VA
200A	2.5VA	2.5VA	5VA	10VA	-	-	1.5VA	3.75VA
250A	5VA	3.75VA	5VA	10VA	1.5VA	1.5VA	2.5VA	5VA
300A	5VA	5VA	10VA	15VA	1.5VA	1.5VA	5VA	7.5VA
400A	5VA	10VA	10VA	15VA	2.5VA	2.5VA	5VA	7.5VA
500A	5VA	10VA	15VA	20VA	5VA	5VA	7.5VA	10VA
600A	5VA	15VA	15VA	20VA	5VA	7.5VA	10VA	12.5VA
750A	5VA	15VA	15VA	20VA	5VA	10VA	12.5VA	15VA
800A	7.5VA	15VA	15VA	20VA	5VA	10VA	12.5VA	15VA
1000A	10VA	15VA	15VA	20VA	5VA	10VA	12.5VA	15VA

Messstromwandler

BLN Stromwandler Serie

Serie BLN 86(45)

BLN 86/60 (45)

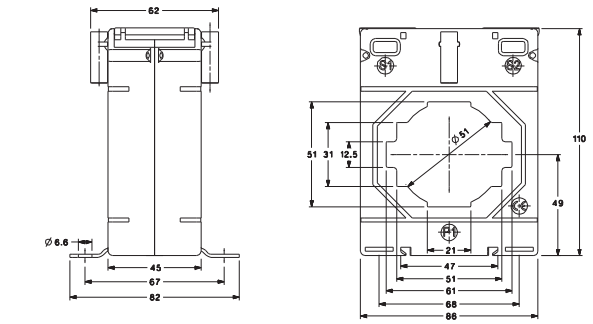

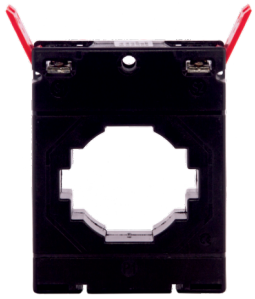

BLN 86/40 (45)

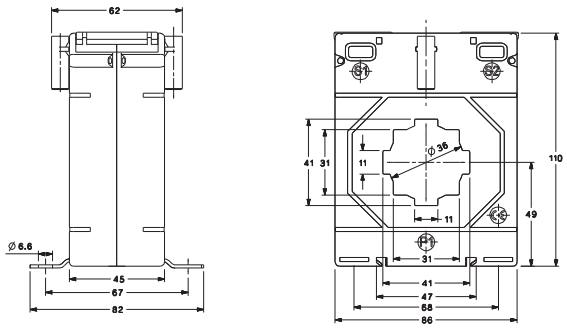

BLN 86/50 (45)

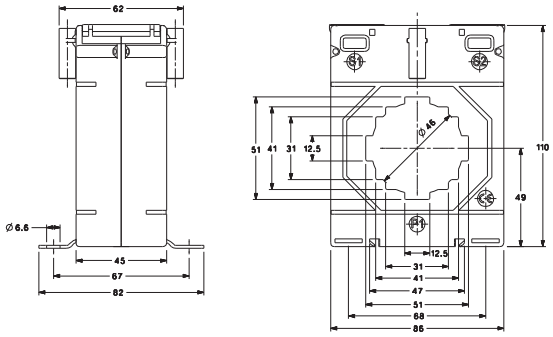

Serie BLN 86 (45)

Nennwert Primärstrom	BLN 86/40 (45) Genauigkeitsklasse				BLN 86/50 (45) Genauigkeitsklasse				BLN 86/60 (45) Genauigkeitsklasse			
	0.2S/0.5S	0.2	0.5	1	0.2S/0.5S	0.2	0.5	1	0.2S/0.5S	0.2	0.5	1
50A	-	-	-	1.5VA	-	-	-	-	-	-	-	-
60A	-	-	-	1.5VA	-	-	-	-	-	-	-	-
75A	-	-	-	2.5VA	-	-	-	-	-	-	-	-
80A	-	-	-	2.5VA	-	-	-	-	-	-	-	-
100A	1.5VA	1.5VA	2.5VA	5VA	-	-	1VA	1.5VA	-	-	-	1VA
120A	1.5VA	1.5VA	2.5VA	5VA	-	-	1.5VA	2.5VA	-	-	-	1.5VA
125A	1.5VA	1.5VA	2.5VA	5VA	-	-	1.5VA	2.5VA	-	-	-	2.5VA
150A	2.5VA	2.5VA	5VA	10VA	-	-	2.5VA	5VA	-	-	-	2.5VA
200A	5VA	2.5VA	7.5VA	15VA	2.5VA	1VA	5VA	7.5VA	-	-	1.5VA	3.75VA
250A	10VA	5VA	7.5VA	15VA	2.5VA	1.5VA	7.5VA	10VA	-	-	2.5VA	5VA
300A	10VA	10VA	15VA	15VA	5VA	3.75	7.5VA	10VA	1.5VA	1.5VA	5VA	7.5VA
400A	10VA	15VA	15VA	20VA	7.5VA	10VA	15VA	15VA	2.5VA	2.5VA	10VA	12.5VA
500A	5VA	15VA	30VA	30VA	7.5VA	10VA	15VA	20VA	2.5VA	3.75VA	10VA	15VA
600A	7.5VA	15VA	30VA	30VA	10VA	15VA	15VA	20VA	5VA	5VA	15VA	15VA
750A	7.5VA	15VA	30VA	30VA	7.5VA	15VA	15VA	20VA	5VA	10VA	15VA	20VA
800A	10VA	15VA	30VA	30VA	10VA	12.5VA	20VA	30VA	7.5VA	12.5VA	20VA	20VA
1000A	10VA	15VA	30VA	30VA	12.5VA	20VA	30VA	30VA	10VA	15VA	20VA	30VA
1200A	-	-	-	-	12.5VA	20VA	30VA	30VA	10VA	15VA	20VA	30VA
1250A	-	-	-	-	12.5VA	20VA	30VA	30VA	10VA	15VA	20VA	20VA
1500A	-	-	-	-	-	-	-	-	10VA	15VA	20VA	20VA
1600A	-	-	-	-	-	-	-	-	10VA	15VA	20VA	20VA

Messstromwandler

BLN Stromwandler Serie

Serie BLN 104(45)

BLN 104/60 (45)

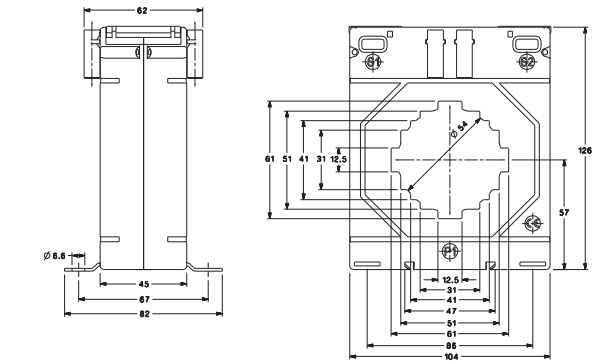

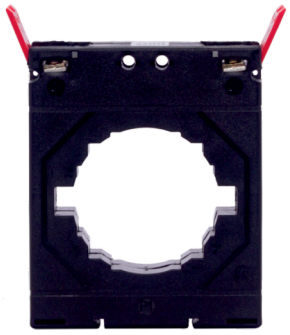

BLN 104/80 (45)

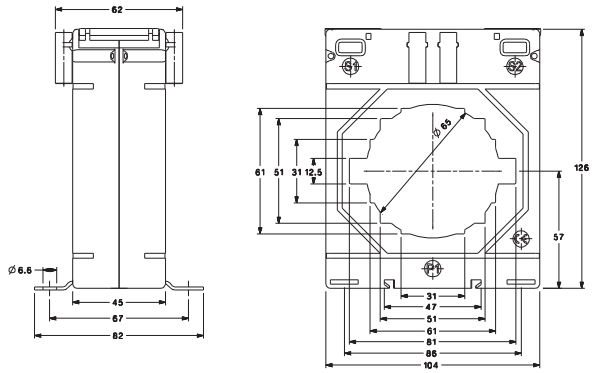

BLN 104 (45) Series

Nennwert Primärstrom	BLN 104/60 (45)				BLN 104/80 (45)			
	Genauigkeitsklasse				Genauigkeitsklasse			
	0.2S/0.5S	0.2	0.5	1	0.2S/0.5S	0.2	0.5	1
100A	-	-	-	1.5VA	-	-	-	-
120A	-	-	-	2.5VA	-	-	-	-
125A	-	-	-	2.5VA	-	-	-	-
150A	-	-	2.5VA	5VA	-	-	-	-
200A	-	1VA	5VA	10VA	-	-	-	1.5VA
250A	-	2.5VA	7.5VA	12.5VA	-	-	1.5VA	2.5VA
300A	1.5VA	3.5VA	10VA	15VA	-	-	2.5VA	7.5VA
400A	2.5VA	7.5VA	10VA	15VA	-	1.5VA	7.5VA	10VA
500A	7.5VA	10VA	15VA	20VA	-	5VA	10VA	10VA
600A	15VA	15VA	15VA	30VA	3.75VA	5VA	10VA	12.5VA
750A	15VA	15VA	20VA	30VA	5VA	5VA	15VA	15VA
800A	15VA	15VA	30VA	30VA	5VA	7.5VA	15VA	15VA
1000A	15VA	20VA	30VA	45VA	15VA	12.5VA	20VA	30VA
1200A	15VA	30VA	30VA	45VA	15VA	15VA	20VA	30VA
1250A	15VA	30VA	30VA	45VA	15VA	15VA	20VA	30VA
1500A	15VA	30VA	30VA	45VA	15VA	15VA	20VA	30VA
1600A	15VA	30VA	30VA	45VA	10VA	15VA	20VA	30VA
2000A	-	-	-	-	10VA	15VA	20VA	30VA

Messstromwandler

BLN Stromwandler Serie

Baureihe BLN 140 (45

Serie BLN 140/80 (45)

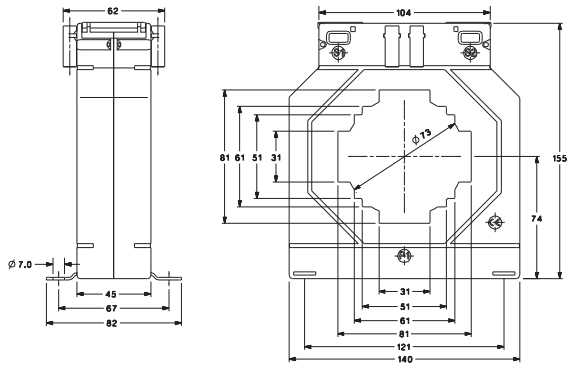

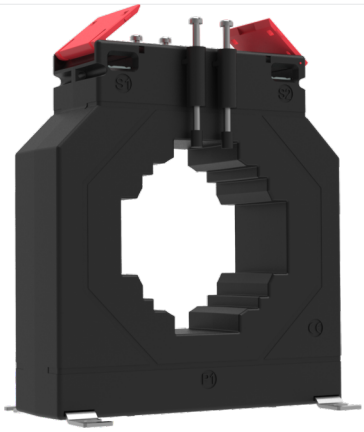

BLN 140/100H (45)

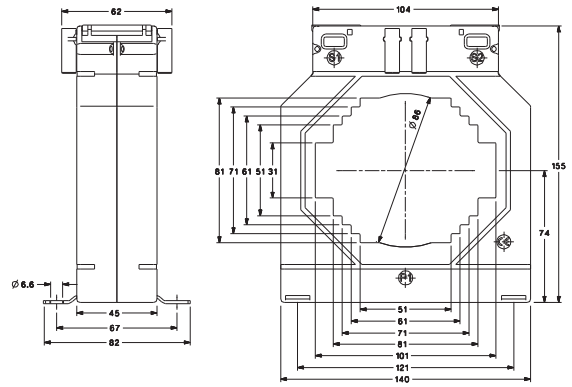

BLN 140/100V (45)

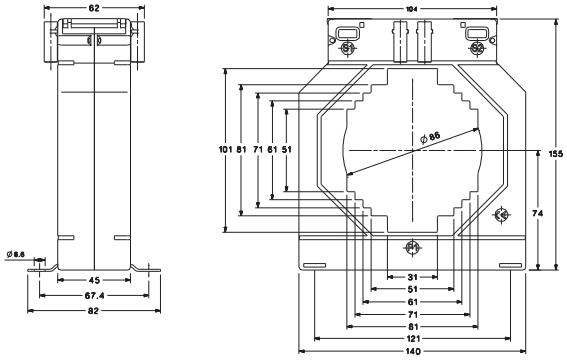

Baureihe BLN 140 (45)

Nennwert Primär Aktuell	BLN 140/80 (45)				BLN 140/100H (45)				BLN 140/100V (45)			
	Genauigkeitsklasse				Genauigkeitsklasse				Genauigkeitsklasse			
	0.2S/0.5S	0.2	0.5	1	0.2S/0.5S	0.2	0.5	1	0.2S/0.5S	0.2	0.5	1
200A	-	-	2.5VA	5VA	-	-	1.5VA	3.75VA	-	-	1.5VA	3.75VA
250A	-	-	5VA	10VA	-	-	2.5VA	5.0VA	-	-	2.5VA	5.0VA
300A	-	1.5VA	7.5VA	15VA	-	-	3.75VA	7.5VA	-	-	3.75VA	7.5VA
400A	-	2.5VA	10VA	20VA	-	1.5VA	7.5VA	10VA	-	1.5VA	10VA	10VA
500A	2.5VA	5VA	15VA	30VA	-	2.5VA	10VA	12.5VA	-	2.5VA	10VA	12.5VA
600A	3.75VA	7.5VA	15VA	30VA	2.5VA	3.75VA	10VA	15VA	2.5VA	3.75VA	12.5VA	15VA
750A	5VA	10VA	15VA	45VA	5.0VA	5VA	15VA	20VA	5VA	5VA	15VA	20VA
800A	5VA	10VA	15VA	45VA	5.0VA	5VA	15VA	20VA	5VA	5VA	15VA	20VA
1000A	10VA	15VA	30VA	60VA	5.0VA	10VA	15VA	20VA	5VA	10VA	15VA	20VA
1200A	12.5VA	15VA	30VA	60VA	10VA	15VA	15VA	30VA	10VA	15VA	15VA	30VA
1250A	12.5VA	30VA	60VA	60VA	10VA	15VA	15VA	30VA	10VA	15VA	15VA	30VA
1500A	15VA	30VA	60VA	60VA	15VA	20VA	20VA	30VA	15VA	20VA	30VA	30VA
1600A	15VA	30VA	60VA	60VA	15VA	20VA	20VA	45VA	15VA	20VA	45VA	45VA
2000A	15VA	30VA	60VA	60VA	15VA	30VA	45VA	45VA	15VA	30VA	45VA	45VA
2500A	-	-	-	-	15VA	30VA	45VA	45VA	15VA	30VA	45VA	45VA
3000A	-	-	-	-	15VA	30VA	60VA	60VA	15VA	30VA	60VA	60VA
4000A	-	-	-	-	15VA	30VA	60VA	60VA	-	-	-	-

Messstromwandler

BLN Stromwandler mit geteiltem Kern

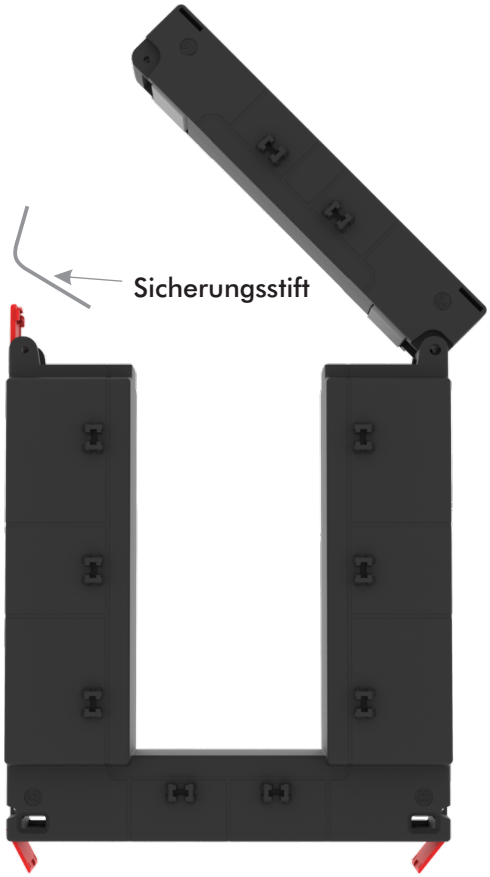

BLN Split-Stromwandler

CT-Typ	BLN 93/30SC (40)		
ID	23 X 33 MM		
OD	93 X 106 MM		
Tiefe	40 MM		
Genauigkeit	0.5	1	3
100A	-	1.5VA	3.5VA
150A	-	1.75VA	3.75VA
200A	-	2.5VA	5VA
250A	-	3.75VA	6.25VA
300A	2.5VA	5VA	6.25VA
400A	3.75VA	6.25VA	10VA

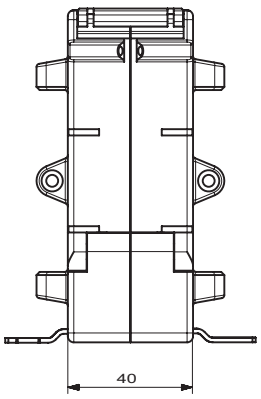

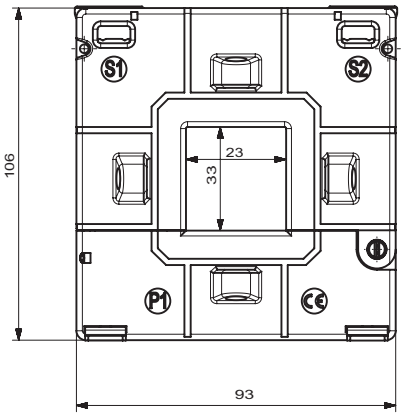

Messstromwandler

BLN Stromwandler mit geteiltem Kern

Abmessungen Details

Frontansicht					
Modell	a	b	c	d	e
125/50SC (40)	55	158	85	106	125
155/80SC (40)	85	198	125	136	155
195/80SC (64)	85	245	172	177	195

Seitenansicht					
Modell	a′	b′	c′	d′	e′
125/50SC (40)	60	50	40	65	80
155/80sc (40)	60	50	40	65	80
195/80sc (64)	84	74	64	80	100

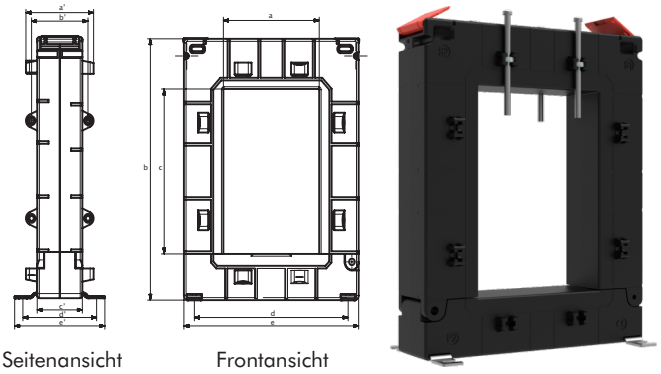

CT-Typ	BLN 125/50SC (40)		BLN 155/80SC (40)		BLN 195/80SC (64)	
ID / OD	82 x 52 mm / 125 x 158 mm		82 x 122 mm / 155 x 198 mm		82 x 162 mm / 195 x 245 mm	
TIEFEN	40 mm		40 mm		64 mm	
	0.5	1	0.5	1	0.5	1
250A	1VA	2.5VA	1VA	2.5VA	-	-
300A	1.5VA	3.75VA	2.5VA	3.75VA	-	-
400A	2.5VA	3.75VA	2.5VA	3.75VA	-	-
500A	3.75VA	5VA	3.75VA	5VA	1.25VA	5VA
600A	5VA	7.5VA	5VA	7.5VA	1.25VA	5VA
750A	7.5VA	10VA	7.5VA	10VA	5VA	10VA
800A	7.5VA	10VA	7.5VA	10VA	7.5VA	10VA
1000A	10VA	15VA	10VA	15VA	10VA	20VA
1200A	10VA	15VA	15VA	30VA	15VA	20VA
1250A	10VA	15VA	15VA	30VA	15VA	20VA
1500A	10VA	15VA	20VA	45VA	20VA	30VA
1600A	10VA	15VA	20VA	45VA	20VA	30VA
2000A	10VA	15VA	20VA	45VA	25VA	30VA
2500A	-	-	25VA	45VA	25VA	30VA
3000A	-	-	30VA	45VA	30VA	45VA
4000A	-	-	-	-	30VA	45VA
5000A	-	-	-	-	30VA	45VA

Abmessungen Details

Primärstrom	BLN 105/50 SC (50)	
	Genauigkeitsklasse	
	0.5	1
100A	-	1.5VA
125A	-	1.5VA
150A	-	1.75VA
200A	1.5VA	3.75VA
250A	2.5VA	5VA
300A	2.5VA	5VA
400A	5VA	7.5VA
500A	5VA	7.5VA
600A	6.25VA	10VA
750A	7.5VA	12.5VA
800A	7.5VA	12.5VA

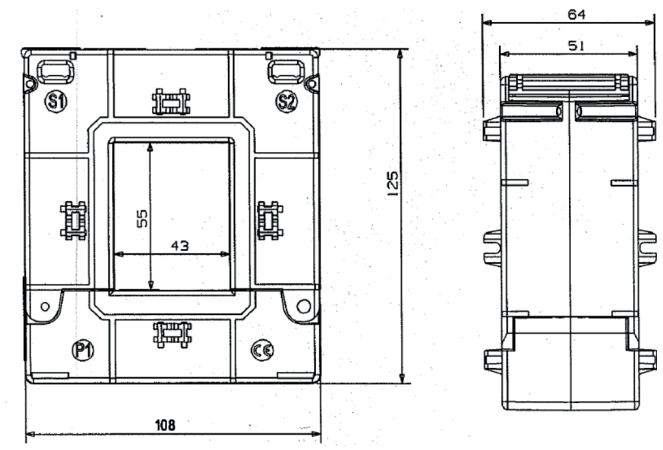

Rev: B-ELECON 2021/00

Breuell Ingenieurbüro GmbH
Grützmühlenweg 46, 22339 Hamburg, HRB29340 Hamburg, Germany.
Geschäftsführer: Jan Schwonbeck
www.breuell.de